座垫图置	
驾驶室	驾驶室
发动机	MC13.46-50
变速箱	ZF12TX2621TD（带缓速）+NH4c（带
转换	VG095转换(前)
后桥	MCP16Z0后桥转换X后桥(前)
轮胎	400L胎
轮胎	12.00R24
保险杠	原车备用保险杠
尾灯	-BX4-KJ0.0尾灯

本表根据本参数大纲L2022年10月8日技术状态，按实际变动，最终为准。

技术要求

本车型首下挡中有转弯半径要求，最低离地间隙要求，后悬架下挡要求，后桥差速锁要求，后桥轮边减速比要求，后桥桥壳强度要求，后桥桥壳刚度要求，后桥桥壳疲劳寿命要求，后桥桥壳静强度要求，后桥桥壳模态要求，后桥桥壳焊接要求，后桥桥壳表面处理要求，后桥桥壳防腐要求，后桥桥壳标识要求，后桥桥壳包装要求，后桥桥壳运输要求，后桥桥壳储存要求，后桥桥壳使用要求，后桥桥壳维护要求，后桥桥壳检修要求，后桥桥壳报废要求，后桥桥壳回收要求，后桥桥壳处理要求，后桥桥壳再利用要求，后桥桥壳再制造要求，后桥桥壳再生要求，后桥桥壳再循环要求，后桥桥壳再处理要求，后桥桥壳再回收要求，后桥桥壳再报废要求，后桥桥壳再检修要求，后桥桥壳再维护要求，后桥桥壳再使用要求，后桥桥壳再储存要求，后桥桥壳再运输要求，后桥桥壳再包装要求，后桥桥壳再标识要求，后桥桥壳再静强度要求，后桥桥壳再疲劳寿命要求，后桥桥壳再焊接要求，后桥桥壳再表面处理要求，后桥桥壳再防腐要求，后桥桥壳再模态要求，后桥桥壳再刚度要求，后桥桥壳再强度要求，后桥桥壳再差速锁要求，后桥桥壳再减速比要求，后桥桥壳再离地间隙要求，后桥桥壳再下挡中有转弯半径要求，后桥桥壳再首下挡中有转弯半径要求。

单 月 日技术状态，原有更改不另行载明。

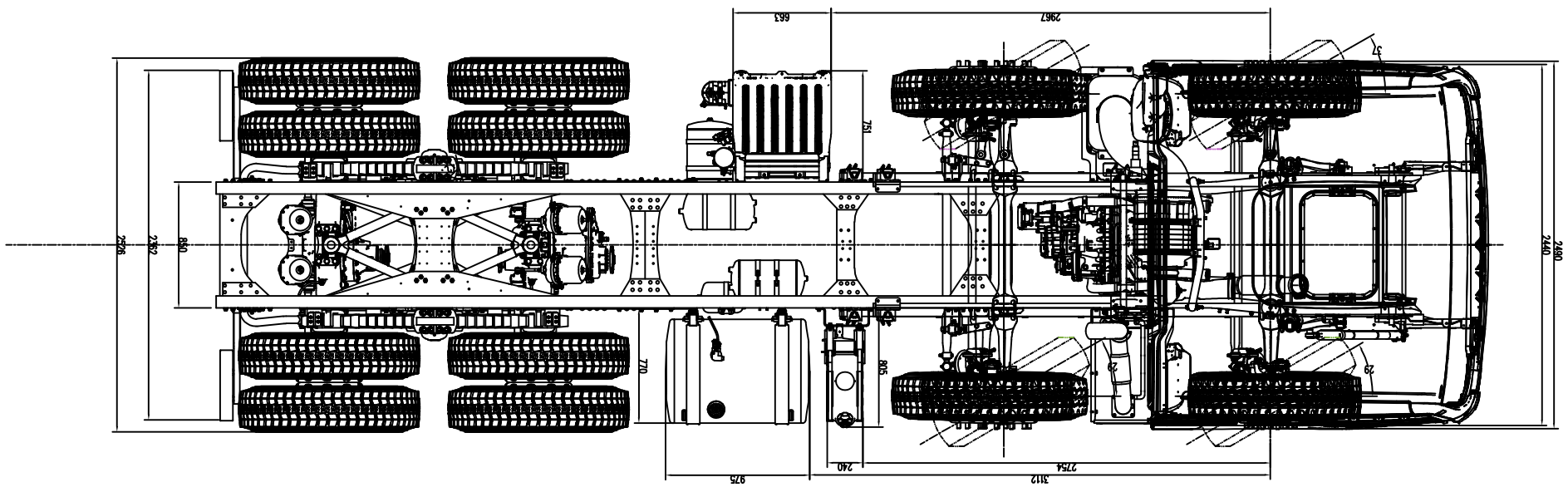

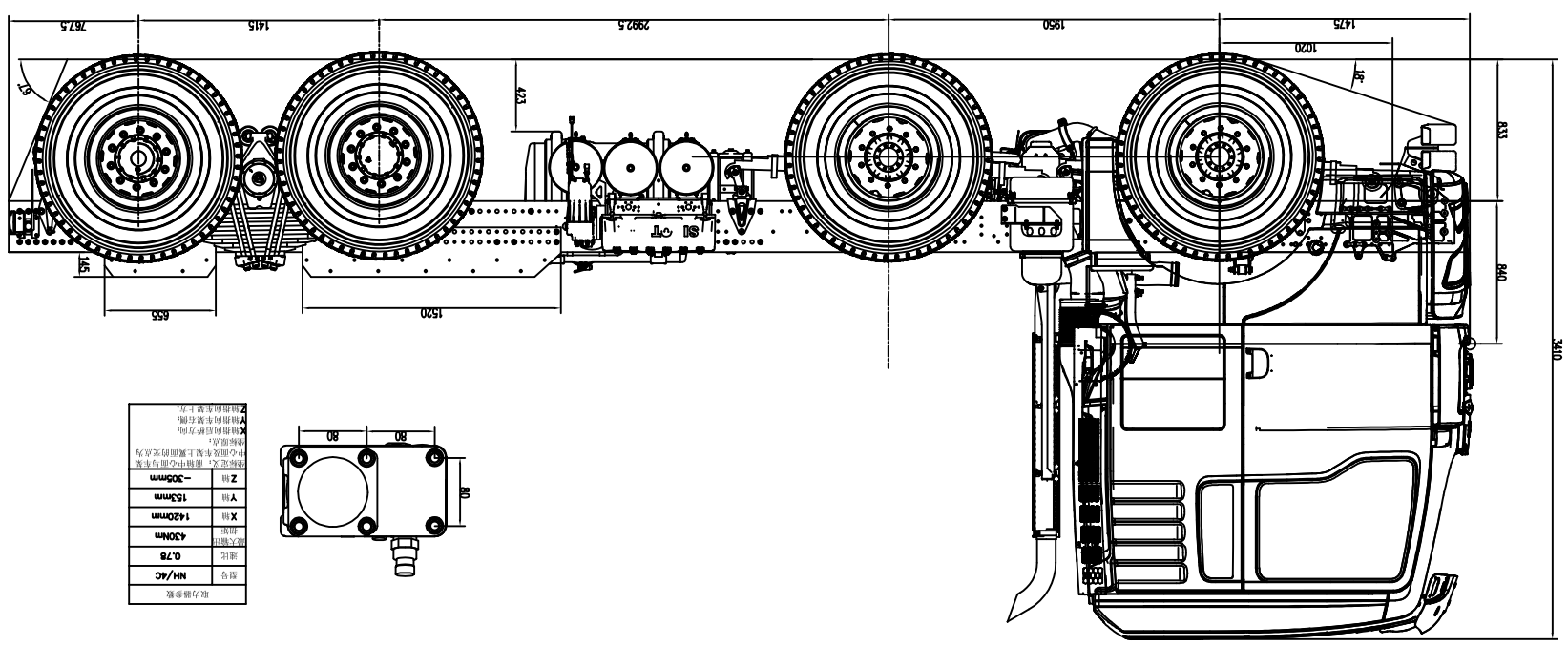

取力器参数	
型号	NH/4C
速比	0.78
取力输出扭矩	430Nm
X轴	1420mm
Y轴	153mm
Z轴	-305mm
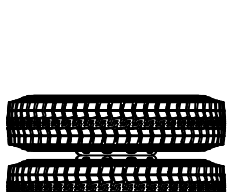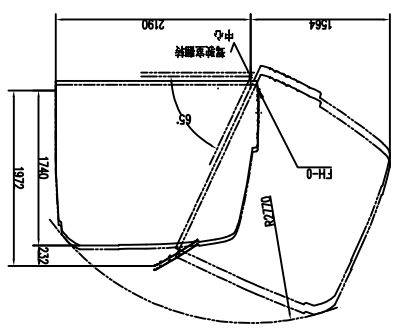
1.取力器安装位置为变速箱后端面左侧，具体尺寸可能与实际略有差异，以实际装车为准；
2.轴向为车辆前进方向；
3.X轴线位于取力输出法兰中心线上；
4.Y轴线位于取力输出法兰中心线与变速箱后端面交点为原点；
5.Z轴向为车辆前进方向；
6.X轴线位于取力输出法兰中心线与变速箱后端面交点为原点；
7.Y轴向为车辆右侧；
8.Z轴向为车辆上方。