由 Autodesk 教育版产品制作

AZ96250000010

承载/驱动桥			车轮中心到车架下翼面的距离			宽度参数	轮胎参数			整车离地间隙		整车参数		高度			
轴数	名称	额定载荷(kg)	空载H16(mm)	满载H17(mm)	板簧或气囊的极限位置H18(mm)	轮距B1X(mm)	轮胎类型	静止半径(mm)	轮辋尺寸	前轴离地间隙H6(mm)	后桥离地间隙H7(mm)	轴距(mm)	后悬(mm)	驾驶室空载H1(mm)	驾驶室满载H2(mm)	车架上翼面空载H3(mm)	车架上翼面满载H4(mm)
1	VPD71DS	7000	230	195	85	2041	315/80R22.5-18PR	500	22.5×9.00	293	XX	3600	835	3610	3540	1015	980
2	MCY13BES	18000	210	210	120	1816	315/80R22.5-18PR	500	22.5×9.00	XX	203						
3			210	210	120	1816	315/80R22.5-18PR	500	22.5×9.00	XX	194						
4																	
5																	
6																	

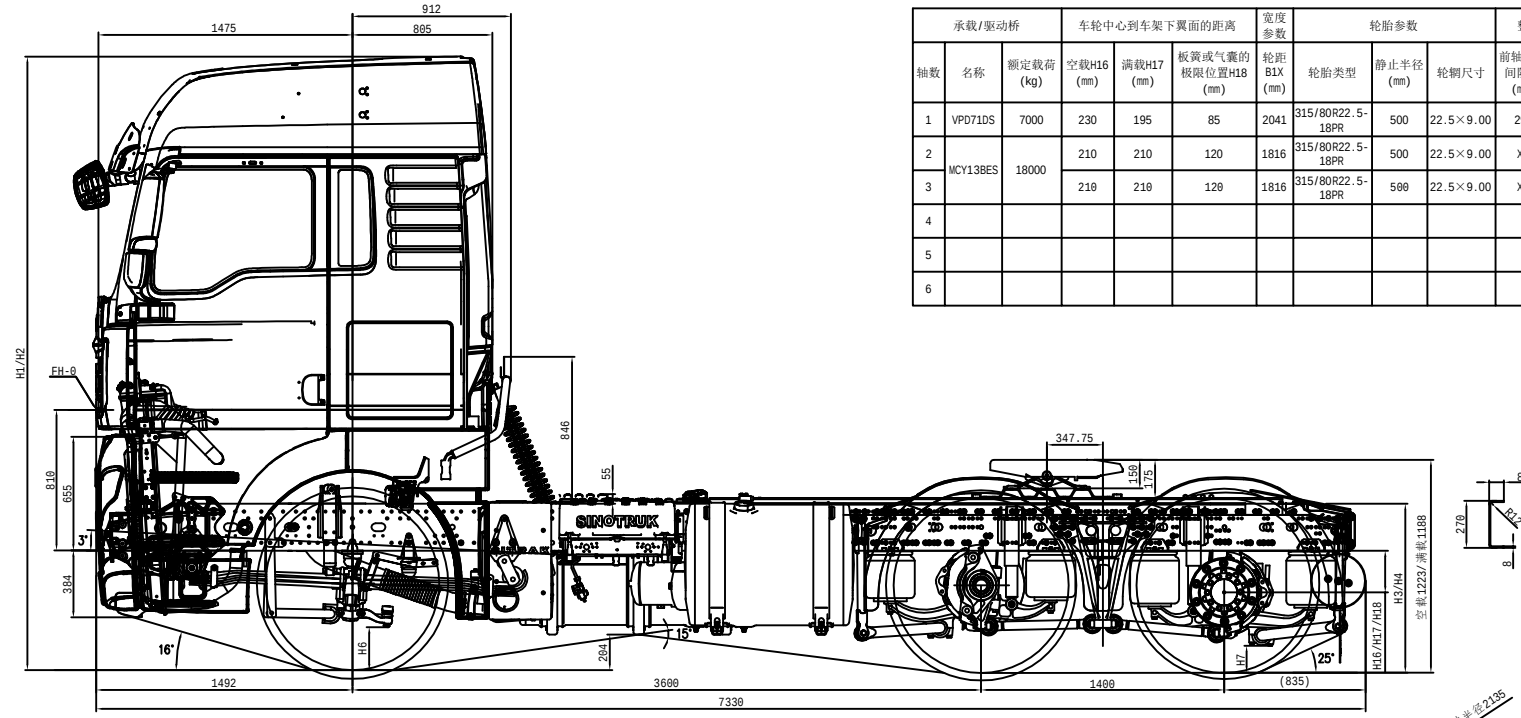

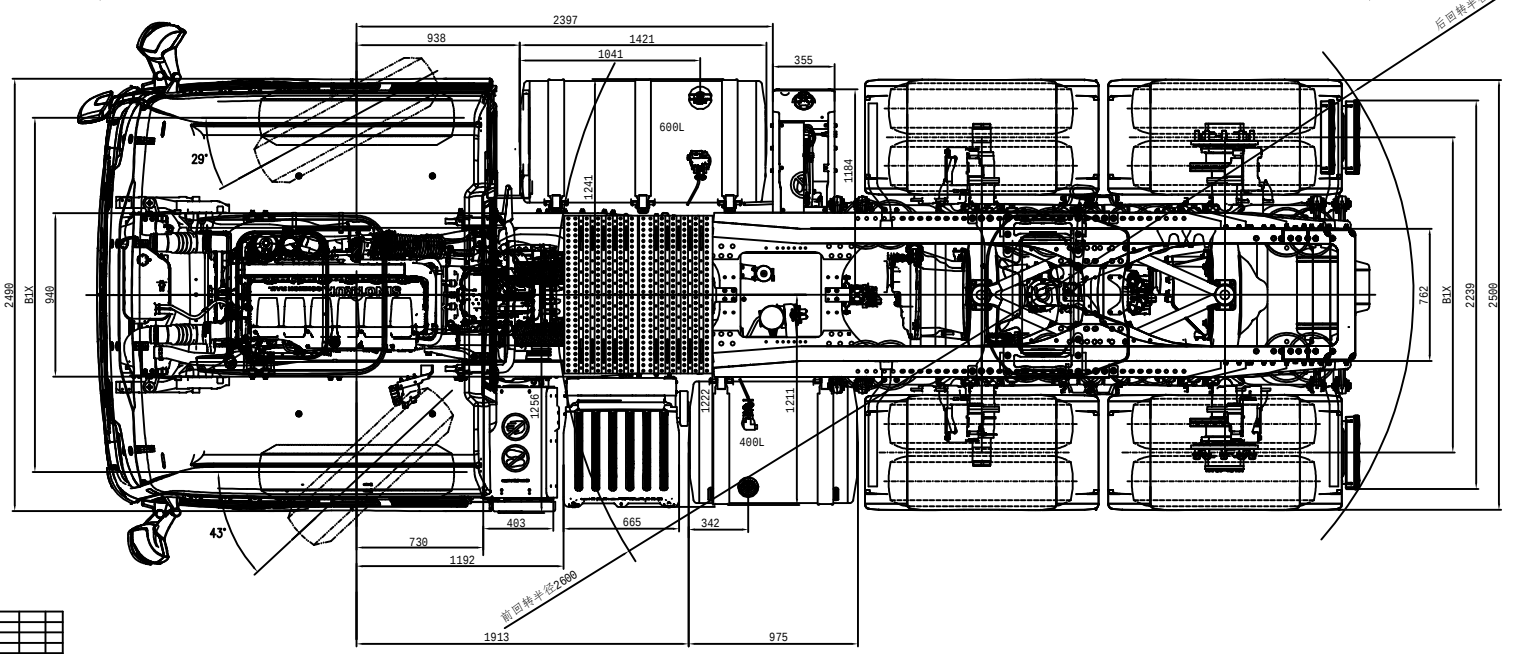

驾驶室翻转到位后的参数

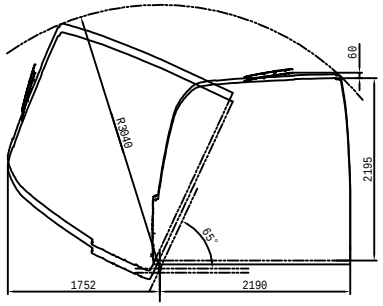

1:20

底盘配置	
驾驶室	C9H-E驾驶室
发动机	MC13.48-50发动机
变速器	ZF 12TX2621TD 变速器
前轴	VPD71DS前轴（盘）
后桥	MCY13BES双后桥(盘)
油箱	600L+400L双油箱
鞍座型号	50#JOST鞍座
轮胎	315/80R22.5

本外供图技术参数为截止2022年12月8日技术状态，以后如有更改，恕不另行通知

设计			C9H-ZZ4256V364HE1B/V7E DM36-BZ牵引车底盘布置图	AZ96250000010
校对				1:10
审核				
工艺				
批准				中国重汽集团济南卡车股份有限公司

更改内容	文件号	签字	日期

由 Autodesk 教育版产品制作

由 Autodesk 教育版产品制作

由 Autodesk 教育版产品制作