YZ96180039002Z7

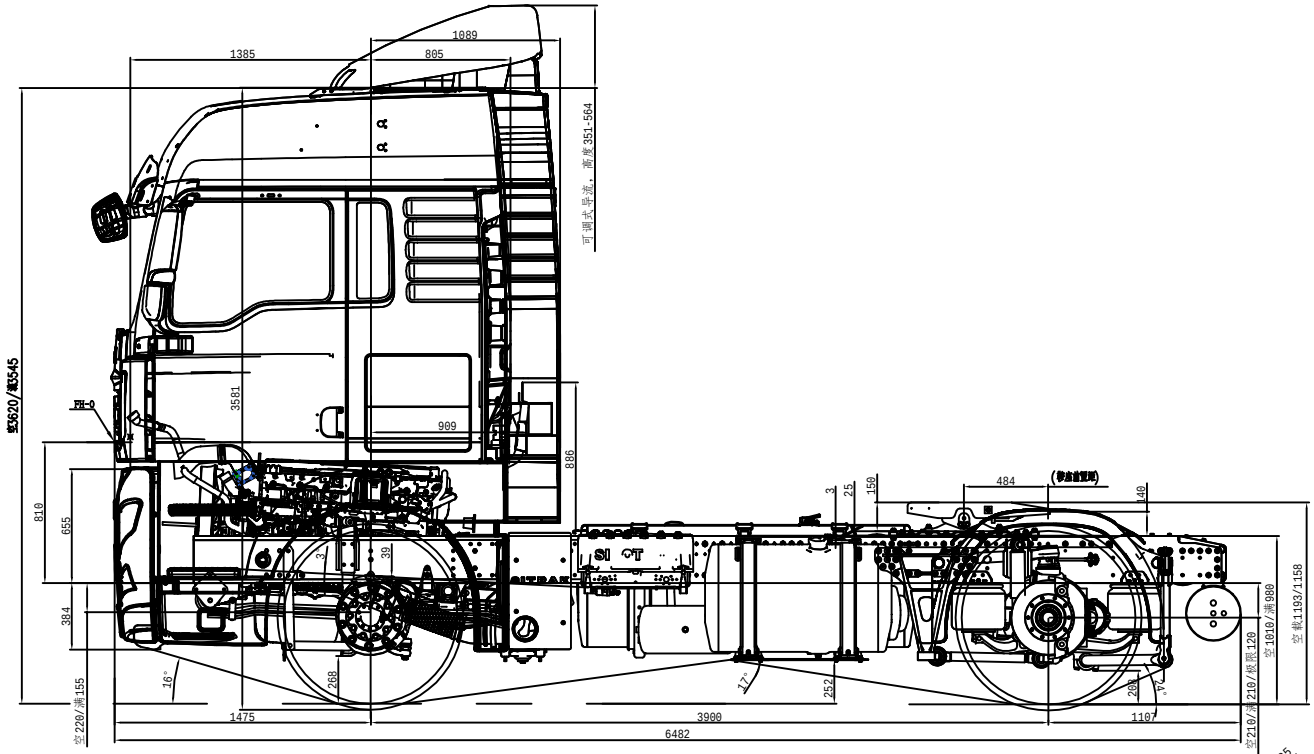

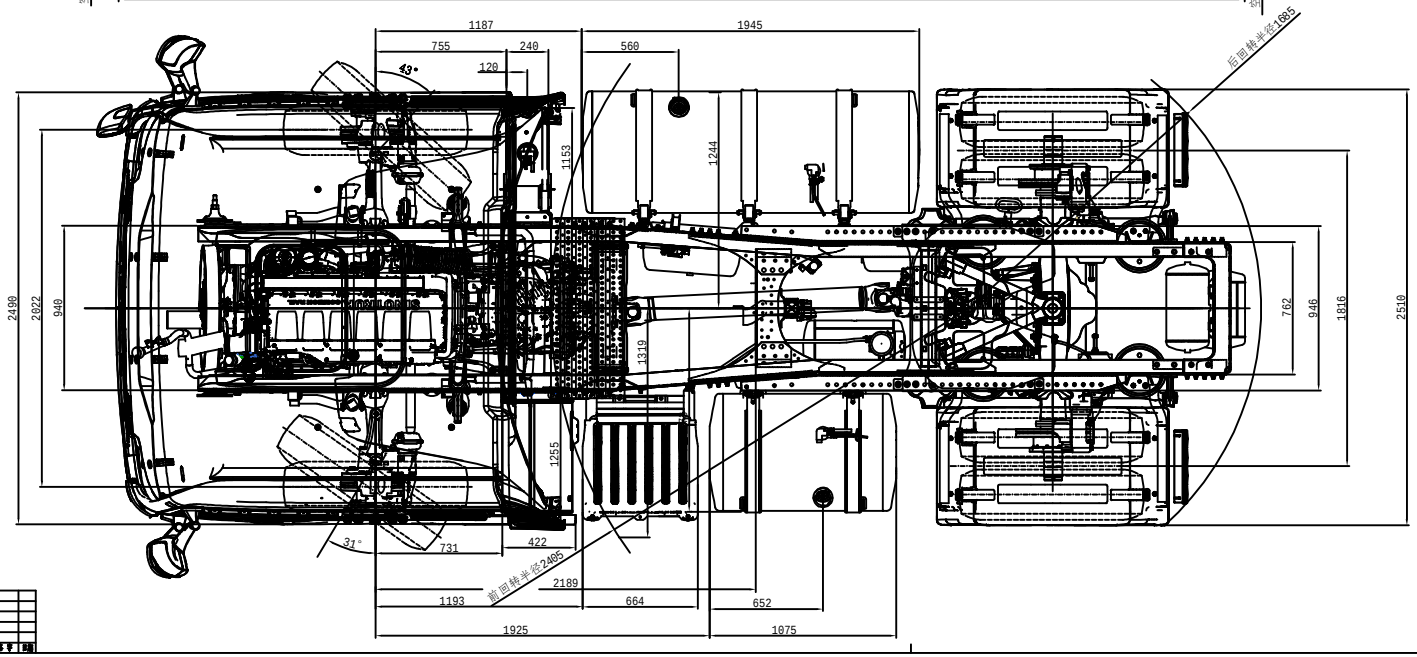

技术要求

1.此布置图为根据改装厂要求所绘制的主要零部件位置示意图，具体尺寸可能与实际装车状态有误差，供商用车公司参考执行；
2.布置图中如有与技术协议中的简图不符之处，以此图为准；
3.该布置图绘制规范按Q/ZZ 90040-2021执行。

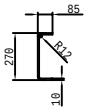

驾驶室翻转

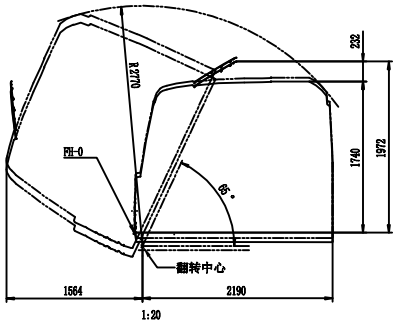

底盘配置	
驾驶室	G7-G驾驶室
发动机	MC13.48-50发动机
变速器	ZF12TX2621 TD变速箱（带液力缓速器）
前轴	VPD71DS前轴（盘）
后桥	MCY13JES单后桥(盘)
油箱	860L+400L双油箱
鞍座型号	JOST JSK36DV鞍座
轮胎	315/80R22.5（标配） 315/70R22.5（选装）
本外供图技术参数为截止2022年3月11日技术状态，以后如有更改，恕不另行通知	

批准		G7-ZZ4186V391HE1B/V7G2M 39-BZ牵引车底盘布置图	YZ96180039002 7
校对			重要参数 厂家	1	1	1:10
审核			共 1 张 第 1 张
工艺			中国重汽集团济南卡车股份有限公司
会签			
批准			

更改单	文件号	签字	日期